Art. 4.0660

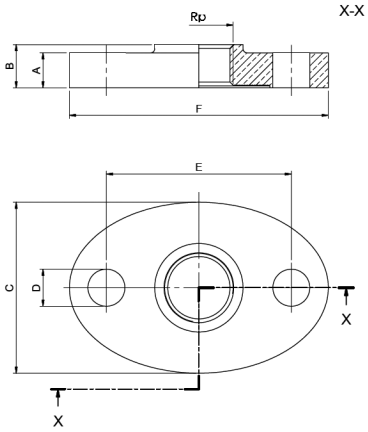

Beschrieb	Flansch für Wassermesser	**Description**	bride pour compteur d'eau
Material	Rotguss	**Matériel**	bronze
Legierung	CC499K	**Alliage**	CC499K
Gewindeart	IG-Rp / ISO 7-1	**Filetage**	f-Rp / ISO 7-1
Einsatztemperatur	-20° C bis +100° C	**Température d'utilisation**	-20° C à +100° C
Betriebsdruck	PN 16	**Pression de service**	PN 16
Dichtung	EPDM	**Joints**	EPDM

Produkt	Rp	A	B	C	D	E	F	VPE
4.0660.075	3/4''	17	18	83	18	90	126	1
4.0660.100	1''	17	21	83	18	90	126	1
4.0660.125	1 1/4''	17	23	83	18	90	126	1
4.0660.150	1 1/2''	17	23	83	18	90	126	1
4.0660.200	2''	17	28	100	18	110	143	1

Art. 4.0670

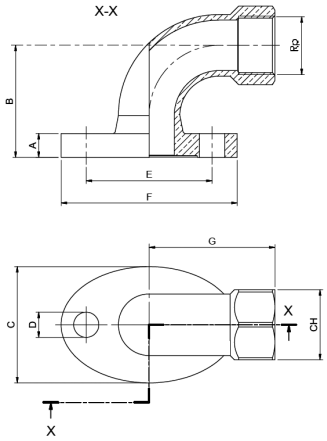

Beschrieb	Bogen für Wassermesser	**Description**	coude pour compteur d'eau
Material	Rotguss	**Matériel**	bronze
Legierung	CC499K	**Alliage**	CC499K
Gewindeart	IG-Rp / ISO 7-1	**Filetage**	f-Rp / ISO 7-1
Einsatztemperatur	-20° C bis +100° C	**Température d'utilisation**	-20° C à +100° C
Betriebsdruck	PN 16	**Pression de service**	PN 16
Dichtung	EPDM	**Joints**	EPDM

Produkt	Rp	A	B	C	D	E	F	G	VPE
4.0670.075	3/4''	17	80	83	18	90	126	115	1
4.0670.100	1''	17	80	83	18	90	126	87	1
4.0670.125	1 1/4''	17	80	83	18	90	126	90	1
4.0670.150	1 1/2''	17	130	83	18	90	126	57	1

Art. 4.0675

Beschrieb	Gummidichtung	**Description**	Joint gomme
Dichtung	EPDM 68 x 42 x 6 mm	**Joints**	EPDM 68 x 42 x 6 mm

Produkt	VPE
4.0675.000	
4.0675.200	50

Art. 4.G164

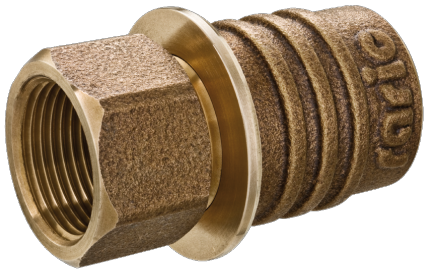

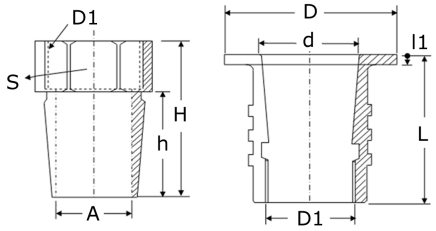

Beschrieb	Brunnenablaufventil, Oberteil mit IG für Überlaufrohr, Unterteil mit IG und Rillen zum Einzementen	**Description**	surverses pour fontaines, pièce supérieure, filetage femelle pour tuyaux trop-plein, pièce inférieure rainurée pour scellement
Material	Rotguss	**Matériel**	bronze
Legierung	CC499K	**Alliage**	CC499K
Gewindeart	IG-Rp / ISO 7-1	**Filetage**	f-Rp / ISO 7-1

Produkt	ØD1	L	A	D	d	h	H	L1	S	Wasserstand	VPE
4.G164.075	3/4"	37	19	40	27	19	39	3	32	23	1
4.G164.100	1"	49	26	52	33	25	50	4	40	30	1
4.G164.125	1 1/4"	55	31	63	40	29	55	5	50	32	1
4.G164.150	1 1/2"	60	39	74	50	37	64	5	57	32	1
4.G164.200	2"	76	50	90	63	45	71	5	70	40	1
4.G164.250	2 1/2"	90	64	110	78	55	90	6	86	42	1
4.G164.300	3"	105	76	130	93	64	101	8	101	45	1

Art. 4.G164.OT

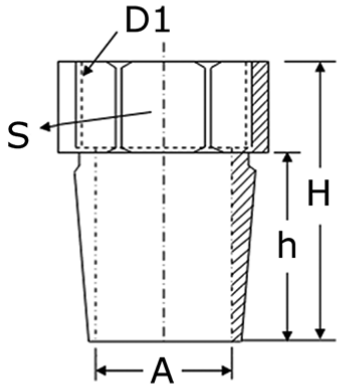

Beschrieb	Oberteil Brunnenablaufventil mit IG für Überlaufrohr	**Description**	pièce supérieure, surverses pour fontaines, filetage femelle pour tuyaux trop-plein
Material	Rotguss	**Matériel**	bronze
Legierung	CC499K	**Alliage**	CC499K

Produkt	ØD1	A	h	H	S	VPE
4.G164.OT.075	3/4"	19	19	39	32	1
4.G164.OT.100	1"	26	25	50	40	1
4.G164.OT.125	1 1/4"	31	29	55	50	1
4.G164.OT.150	1 1/2"	39	37	64	57	1
4.G164.OT.200	2"	50	45	71	70	1
4.G164.OT.250	2 1/2"	64	55	90	86	1
4.G164.OT.300	3"	76	64	101	101	1

Art. 4.G164.UT

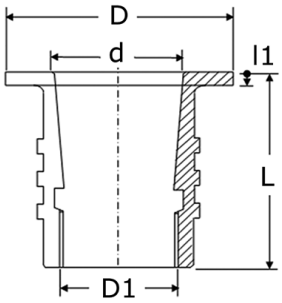

Beschrieb	Unterteil Brunnenablaufventil mit IG und Rillen zum Einzementen	**Description**	pièce inférieure, surverses pour fontaines, filetage femelle, rainurée pour scellement
Material	Rotguss	**Matériel**	bronze
Legierung	CC499K	**Alliage**	CC499K

Produkt	ØD1	L	D	d	L1	VPE
4.G164.UT.075	3/4"	37	40	27	3	1
4.G164.UT.100	1"	49	52	33	4	1
4.G164.UT.125	1 1/4"	55	63	40	5	1
4.G164.UT.150	1 1/2"	60	74	50	5	1
4.G164.UT.200	2"	76	90	63	5	1
4.G164.UT.250	2 1/2"	90	110	78	6	1
4.G164.UT.300	3"	105	130	93	8	1

Art. 4.G165

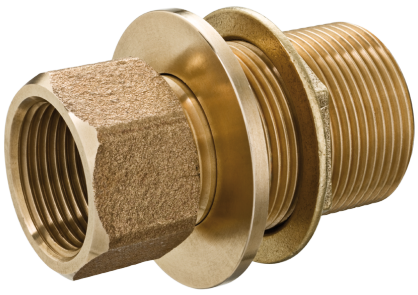

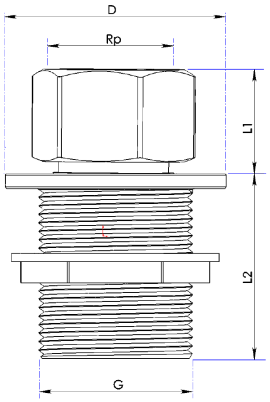

Beschrieb	Brunnenablaufventil, Oberteil mit IG für Überlaufrohr, Unterteil mit AG und Kontermutter
Material	Rotguss
Legierung	CC499K
Gewindeart	IG-Rp / ISO 7-1 / AG-G / ISO 228-1

Description	surverses pour fontaines, pièce supérieure, filetage femelle pour tuyaux trop-plein, pièce inférieure avec filetage mâle et contre écrou
Matériel	bronze
Alliage	CC499K
Filetage	f-Rp / ISO 7-1 / m-G / ISO 228-1

Produkt	G	Rp	D	L1	L2	VPE
4.G165.100	1 1/4"	1"	60	28	50	1
4.G165.125	1 1/2"	1 1/4"	70	30	55	1

Art. 4.G166

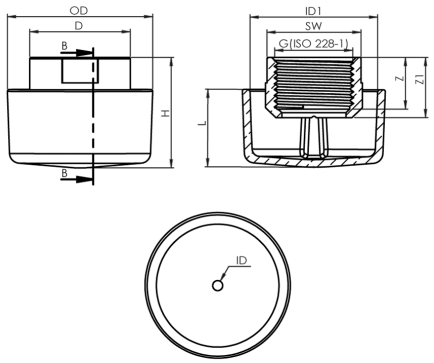

Beschrieb	Überlaufkopf	**Description**	chantepleure
Material	Rotguss	**Matériel**	bronze
Legierung	CC499K	**Alliage**	CC499K
Gewindeart	IG-G / ISO 228-1	**Filetage**	f-G / ISO 228-1

Produkt	OD	ID	ID1	G	L	D	H	SW	Z	Z1	VPE
4.G166.100	58	4	52	1"	31	40	44	37	20	25	1
4.G166.125	69	5	63	1 1/4"	35	50	50	47	22	27	1
4.G166.150	81	5	76	1 1/2"	40	56	55	53	22	27	1
4.G166.200	99	6	93	2"	50	69	65	64	28	32	1
4.G166.250	125	7	118	2 1/2"	60	85	77	80	30	35	1
4.G166.300	148	8	139	3"	69	97	91	94	33	39	1

Art. 4.G167

Beschrieb	Ab- und Überlaufventil IG mit Rohrnippel, Bitte die Wasserstandhöhe angeben.
Material	Rotguss
Legierung	CC499K
Gewindeart	IG-Rp / ISO 7-1

Description	surverses pour fontaines F avec mamelon double, Veuillez indiquer la mesure du niveau d'eau.
Matériel	bronze
Alliage	CC499K
Filetage	f-Rp / ISO 7-1

Produkt	Rp	L
4.G167.100.-350	1''	-350
4.G167.100.-700	1''	-700
4.G167.125.-350	1 1/4''	-350
4.G167.125.-700	1 1/4''	-700
4.G167.150.-350	1 1/2''	-350
4.G167.150.-700	1 1/2''	-700
4.G167.200.-350	2''	-350
4.G167.200.-700	2''	-700

Art. 4.G168

Beschrieb	Ab- und Überlaufventil IG mit Rohrnippel und Überlaufkopf, Bitte die Wasserstandhöhe angeben.	**Description**	surverses pour fontaines F avec mamelon double et chantepleure, Veuillez indiquer la mesure du niveau d'eau.
Material	Rotguss	**Matériel**	bronze
Legierung	CC499K	**Alliage**	CC499K
Gewindeart	IG-Rp / ISO 7-1	**Filetage**	f-Rp / ISO 7-1

Produkt	Rp	L
4.G168.100.-350	1''	-350
4.G168.100.-700	1''	-700
4.G168.125.-350	1 1/4''	-350
4.G168.125.-700	1 1/4''	-700
4.G168.150.-350	1 1/2''	-350
4.G168.150.-700	1 1/2''	-700
4.G168.200.-350	2''	-350
4.G168.200.-700	2''	-700

Art. 4.G169

Beschrieb	Ab- und Überlaufventil AG mit Rohrnippel, Bitte Wasserstandshöhe angeben.
Material	Rotguss
Legierung	CC499K
Gewindeart	AG-G / ISO 228-1

Description	surverses pour fontaines M avec mamelon double, Veuillez indiquer la mesure du niveau d'eau.
Matériel	bronze
Alliage	CC499K
Filetage	m-G / ISO 228-1

Produkt	G	L
4.G169.100.-350	1 1/4"	-350
4.G169.100.-700	1 1/4"	-700
4.G169.125.-350	1 1/2"	-350
4.G169.125.-700	1 1/2"	-700

Art. 4.G170

Beschrieb	Ab- und Überlaufventil AG mit Rohrnippel und Überlaufkopf, Bitte Wasserstandshöhe angeben.	**Description**	surverses pour fontaines M avec mamelon double et chantepleure, Veuillez indiquer la mesure du niveau d'eau.
Material	Rotguss	**Matériel**	bronze
Legierung	CC499K	**Alliage**	CC499K
Gewindeart	AG-G / ISO 228-1	**Filetage**	m-G / ISO 228-1

Produkt	G	L
4.G170.100.-350	1 1/4"	-350
4.G170.100.-700	1 1/4"	-700
4.G170.125.-350	1 1/2"	-350
4.G170.125.-700	1 1/2"	-700

Art. 6.0100

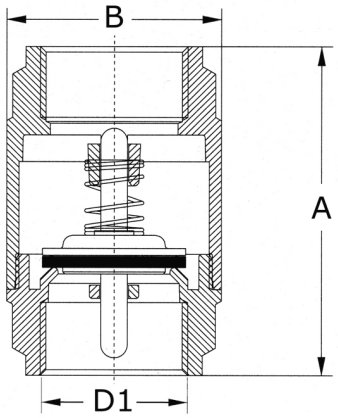

Beschrieb	Rückschlagventil EUROPA, Einsatzbereich Heizung, Sanitär und Klima, für Wasser, Luft, Dieselöl und Benzin	**Description**	clapet de retenue EUROPA, pour installations au chauffage, sanitaire et clima, pour eau, air, mazout et benzine
Material	Pressmessing	**Matériel**	laiton matriçé
Legierung	CW617N	**Alliage**	CW617N
Gewindeart	IG-G / ISO 228-1	**Filetage**	f-G / ISO 228-1
Einsatztemperatur	-20° C bis +100° C	**Température d'utilisation**	-20° C à +100° C
Dichtung	NBR	**Joints**	NBR

Produkt	PN	ØD1	A	B	VPE
6.0100.038	25	3/8"	55	35	10
6.0100.050	25	1/2"	59	35	10
6.0100.075	25	3/4"	65	42	8
6.0100.100	25	1"	75	48	6
6.0100.125	18	1 1/4"	83	61	4
6.0100.150	18	1 1/2"	93	71	4
6.0100.200	18	2"	101	87	2
6.0100.250	12	2 1/2"	122	120	1
6.0100.300	12	3"	142	140	1
6.0100.400	12	4"	159	172	1

Art. 6.0102

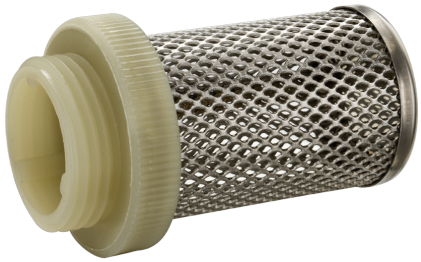

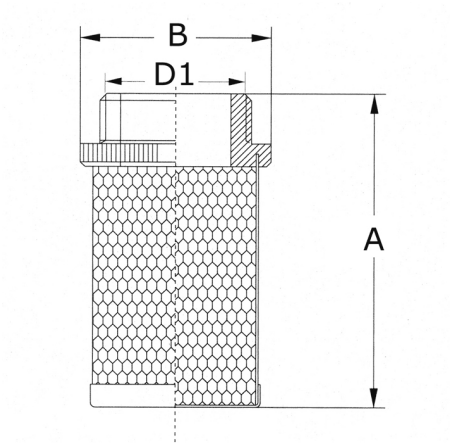

Beschrieb	Filterkorb
Material	Rostfreier Stahl, Gewindeanschluss aus Nylon
Gewindeart	IG-G / ISO 228-1
Filtrationsgrad	3/8" bis 1 1/2": 1200 µm 3" bis 2 1/2": 2000 µm

Description	filtre-crépine
Matériel	acier inoxydable, pièce filetée en Nylon
Filetage	f-G / ISO 228-1
Degré de filtration	3/8" bis 1 1/2": 1200 µm 3" bis 2 1/2": 2000 µm

Produkt	ØD1	A	B	VPE
6.0102.038	3/8"	42	26	30
6.0102.050	1/2"	47	30	30
6.0102.075	3/4"	58	36	20
6.0102.100	1"	69	44	20
6.0102.125	1 1/4"	75	51	10
6.0102.150	1 1/2"	83	57	10
6.0102.200	2"	98	69	4
6.0102.250	2 1/2"	123	86	1
6.0102.300	3"	138	102	1
6.0102.400	4"	153	129	1

Art. 6.0521

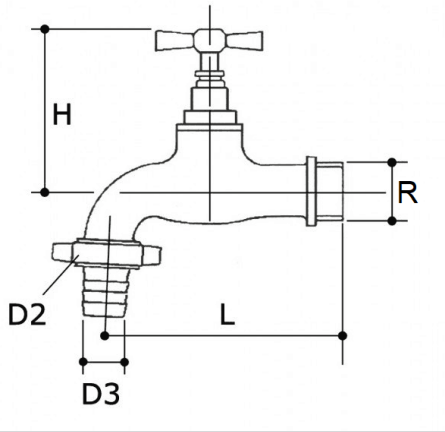

Beschrieb	Auslaufventil mit Schlauchverschraubung	**Description**	robinet à bec avec raccord pour tuyaux
Material	Messing	**Matériel**	laiton
Gewindeart	AG-R / ISO 7-1 / AG-G / ISO 228-1	**Filetage**	m-R / ISO 7-1 / m-G / ISO 228-1
Handhebel	Knebelgriff	**Levier**	à potence
Betriebsdruck	PN 10	**Pression de service**	PN 10

Produkt	R	D2	L	D3	H	VPE
6.0521.050	1/2"	3/4"	105	17	80	1
6.0521.075	3/4"	1"	118	21	81	1

Art. 6.1068

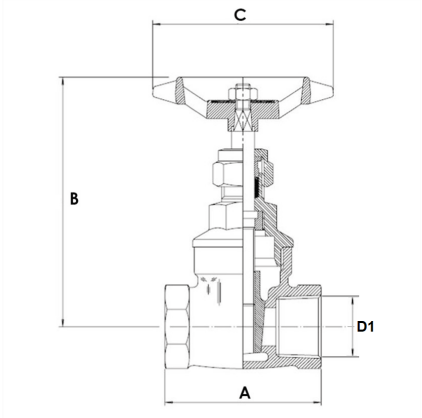

Beschrieb	P-Absperrschieber, extra lange Gewindemuffen, schwere Ausführung, PN 20 - 100° C / PN 9 - 180° C	**Description**	p-vanne à glissière, à manchons extra longs, exécution très lourde, PN 20 - 100° C / PN 9 - 180° C
Material	Pressmessing	**Matériel**	laiton matriçé
Legierung	CW617N	**Alliage**	CW617N
Gewindeart	IG-G / ISO 228-1	**Filetage**	f-G / ISO 228-1
Handhebel	Alu, rot	**Levier**	alu, rouge
Einsatztemperatur	-10° C bis +180° C	**Température d'utilisation**	-10° C à +180° C

Produkt	ØD1	A	B	C	VPE
6.1068.050	1/2"	52	85	60	10
6.1068.075	3/4"	56	95	60	10
6.1068.100	1"	65	110	70	5
6.1068.125	1 1/4"	73	125	75	5
6.1068.150	1 1/2"	76	145	95	2
6.1068.200	2"	94	170	105	2
6.1068.250	2 1/2"	102	205	120	1
6.1068.300	3"	114	240	155	1
6.1068.400	4"	134	290	155	1

Art. 7.0521

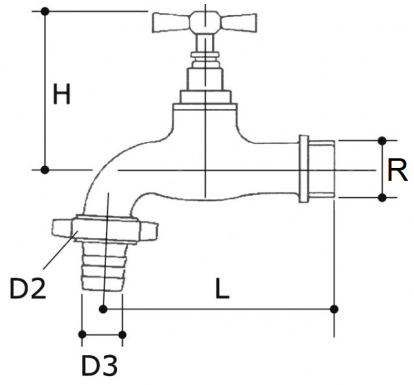

Beschrieb	Auslaufventil mit Schlauchverschraubung	**Description**	robinet à bec avec raccord pour tuyaux
Material	Messing	**Matériel**	laiton
Gewindeart	AG-R / ISO 7-1 / AG-G / ISO 228-1	**Filetage**	m-R / ISO 7-1 / m-G / ISO 228-1
Handhebel	Knebelgriff	**Levier**	à potence
Betriebsdruck	PN 10	**Pression de service**	PN 10

Produkt	R	D2	L	D3	H	VPE
7.0521.050	1/2"	3/4"	105	17	80	1