Art. 7.0010R

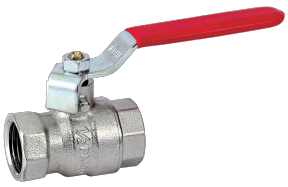

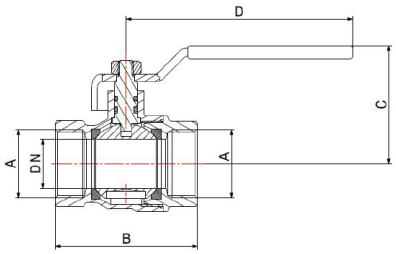

Beschrieb	Kugelhahnen, voller Durchgang	**Description**	vanne à bille, à passage intégral
Material	Messing hartverchromt	**Matériel**	laiton chromé-dur
Legierung	CW617N	**Alliage**	CW617N
Gewindeart	IG-G / ISO 228-1	**Filetage**	f-G / ISO 228-1
Material Handhebel	Eisen verzinkt	**Matériau du levier**	Fer galvanisé
Einsatztemperatur	-10° C bis +120° C	**Température d'utilisation**	-10° C à +120° C
Dichtung	PTFE, 2 O-Ringe NBR	**Joints**	PTFE, 2 joints-O NBR

Produkt	A	PN	B	C	D	VPE
7.0010R.025	1/4"	40	39	39	95	25
7.0010R.038	3/8"	40	45	36	75	25
7.0010R.050	1/2"	40	49	45	95	20
7.0010R.075	3/4"	40	55	49	95	15
7.0010R.100	1"	40	65	56	120	10
7.0010R.125	1 1/4"	30	77	69	120	30
7.0010R.150	1 1/2"	30	90	80	150	18
7.0010R.200	2"	30	104	87	150	12
7.0010R.250	2 1/2"	25	134	120	200	4
7.0010R.300	3"	25	160	135	240	4
7.0010R.400	4"	20	186	145	240	2

Art. 7.0010R.L

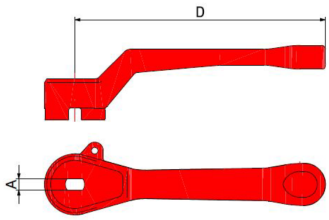

Beschrieb Alu-Griff rot
Material Aluminium

Description levier en alu rouge
Matériel aluminium

Produkt	″	A	D	VPE
7.0010R.L025	1/4" - 3/4"	4	95	10
7.0010R.L100	1" - 1 1/4"	6	120	10
7.0010R.L125	1" - 1 1/4"	6	120	10
7.0010R.L150	1 1/2" - 2"	8	150	10

Art. 7.0010R.V

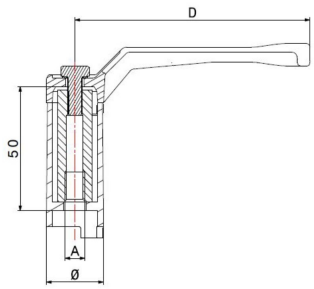

Beschrieb	Vernickelte Verlängerung mit Griff	**Description**	rallonge nickelée avec levier
Material	Messing vernickelt	**Matériel**	laiton nickelé
Legierung	CW617N	**Alliage**	CW617N
Material Handhebel	Aluminium	**Matériau du levier**	Aluminium

Produkt	″	ø	A	D	VPE
7.0010R.V050	1/2" - 3/4"	23	4	95	1
7.0010R.V100	1" - 1 1/4"	30	6	120	1
7.0010R.V150	1 1/2" - 2"	36	8	150	1

Art. 7.0011R

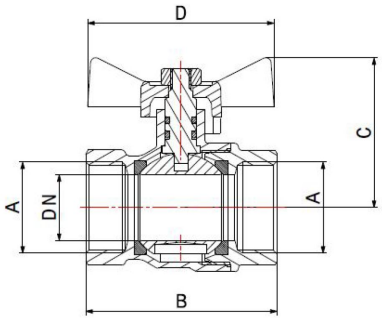

Beschrieb	Kugelhahnen, voller Durchgang
Material	Messing hartverchromt
Legierung	CW617N
Gewindeart	IG-G / ISO 228-1
Material Handhebel	Aluminium
Handhebel	Schmetterlingsgriff
Einsatztemperatur	-10° C bis +120° C
Betriebsdruck	PN 40
Dichtung	PTFE, 2 O-Ringe NBR

Description	vanne à bille, à passage intégral
Matériel	laiton chromé-dur
Alliage	CW617N
Filetage	f-G / ISO 228-1
Matériau du levier	Aluminium
Levier	papillon, alu injecté rouge
Température d'utilisation	-10° C à +120° C
Pression de service	PN 40
Joints	PTFE, 2 joints-O NBR

Produkt	A	B	C	D	VPE
7.0011R.025	1/4"	39	34	50	25
7.0011R.038	3/8"	45	32	44	25
7.0011R.050	1/2"	49	38	54	20
7.0011R.075	3/4"	55	42	54	15
7.0011R.100	1"	74	56	60	8

Art. 7.0020R

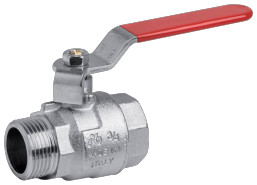

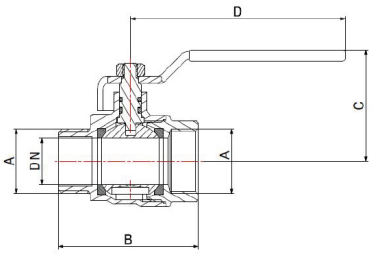

Beschrieb	Kugelhahnen, voller Durchgang	**Description**	vanne à bille, à passage intégral
Material	Messing hartverchromt	**Matériel**	laiton chromé-dur
Legierung	CW617N	**Alliage**	CW617N
Gewindeart	IG-G / ISO 228-1 / AG-G / ISO 228-1	**Filetage**	f-G / ISO 228-1 / m-G / ISO 228-1
Material Handhebel	Eisen verzinkt	**Matériau du levier**	Fer galvanisé
Einsatztemperatur	-10° C bis +120° C	**Température d'utilisation**	-10° C à +120° C
Dichtung	PTFE, 2 O-Ringe NBR	**Joints**	PTFE, 2 joints-O NBR

Produkt	A	PN	B	C	D	VPE
7.0020R.025	1/4"	40	44	35	74	30
7.0020R.038	3/8"	40	44	35	74	25
7.0020R.050	1/2"	40	54	45	85	20
7.0020R.075	3/4"	40	64	51	85	15
7.0020R.100	1"	40	72	63	120	8
7.0020R.125	1 1/4"	30	85	70	120	25
7.0020R.150	1 1/2"	30	96	82	152	18
7.0020R.200	2"	30	107	97	150	8

Art. 7.0021R

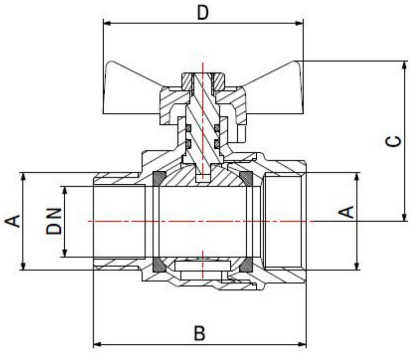

Beschrieb	Kugelhahnen, voller Durchgang
Material	Messing hartverchromt
Legierung	CW617N
Gewindeart	IG-G / ISO 228-1 / AG-G / ISO 228-1
Material Handhebel	Aluminium
Handhebel	Schmetterlingsgriff
Einsatztemperatur	-10° C bis +120° C
Betriebsdruck	PN 40
Dichtung	PTFE, 2 O-Ringe NBR

Description	vanne à bille, à passage intégral
Matériel	laiton chromé-dur
Alliage	CW617N
Filetage	f-G / ISO 228-1 / m-G / ISO 228-1
Matériau du levier	Aluminium
Levier	papillon, alu injecté rouge
Température d'utilisation	-10° C à +120° C
Pression de service	PN 40
Joints	PTFE, 2 joints-O NBR

Produkt	A	B	C	D	VPE
7.0021R.025	1/4"	44	32	43	40
7.0021R.038	3/8"	45	30	44	25
7.0021R.050	1/2"	54	40	47	20
7.0021R.075	3/4"	64	44	47	15
7.0021R.100	1"	67	57	70	8
7.0021R.125	1 1/4"	85	62	60	15

Art. 7.0055

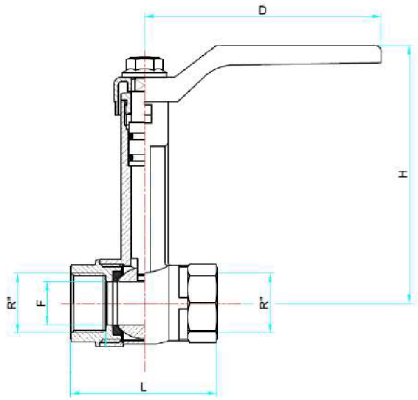

Beschrieb	Kugelhahnen mit Verlängerung, voller Durchgang	**Description**	vanne à bille avec tiege rallongée, à passage intégral
Material	Messing hartverchromt	**Matériel**	laiton chromé-dur
Legierung	CW617N	**Alliage**	CW617N
Gewindeart	IG-G / ISO 228-1	**Filetage**	f-G / ISO 228-1
Handhebel	Alu Druckguss, rot	**Levier**	alu injecté, rouge
Einsatztemperatur	-10° C bis +95° C	**Température d'utilisation**	-10° C à +95° C
Dichtung	PTFE, 2 O-Ringe NBR	**Joints**	PTFE, 2 joints-O NBR

Produkt	R	PN	L	D	h	VPE
7.0055.038	3/8"	40	50	77	83	40
7.0055.050	1/2"	40	65	86	93	20
7.0055.075	3/4"	40	75	87	96	15
7.0055.100	1"	40	86	117	108	10
7.0055.125	1 1/4"	30	96	125	119	6
7.0055.150	1 1/2"	30	106	150	131	6
7.0055.200	2"	30	130	150	139	3

Art. 7.0090

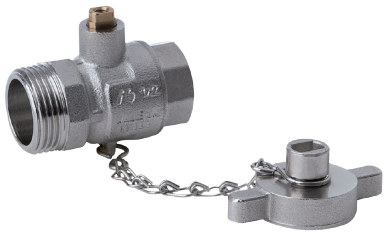

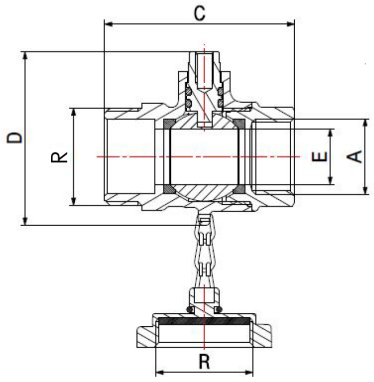

Beschrieb	Entleerkugelhahnen, voller Durchgang, mit Kappe und Knotenkette
Material	Messing vernickelt
Legierung	CW617N
Gewindeart	IG-G / ISO 228-1 / AG-G / ISO 228-1
Handhebel	Rückseite der Kappe als Betätigungsschlüssel verwendbar 3/4"
Einsatztemperatur	-10° C bis +120° C
Betriebsdruck	PN 40
Dichtung	PTFE, 2 O-Ringe NBR

Description	robinet de vidange à bille, à passage intégral, avec couvercle et chaînette
Matériel	laiton nickelé
Alliage	CW617N
Filetage	f-G / ISO 228-1 / m-G / ISO 228-1
Levier	verso du couvercle utilisable comme clé de manoeuvre 3/4"
Température d'utilisation	-10° C à +120° C
Pression de service	PN 40
Joints	PTFE, 2 joints-O NBR

Produkt	R	A	C	D	E	VPE
7.0090.050	3/4"	1/2"	52	46	15	10

Art. 7.0091

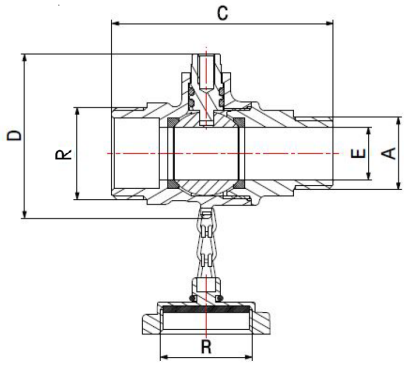

Beschrieb	Entleerkugelhahnen, voller Durchgang, mit Kappe und Knotenkette
Material	Messing vernickelt
Legierung	CW617N
Gewindeart	AG-G / ISO 228-1
Handhebel	Rückseite der Kappe als Betätigungsschlüssel verwendbar 3/4"
Einsatztempe-ratur	-10° C bis +120° C
Betriebsdruck	PN 40
Dichtung	PTFE, 2 O-Ringe NBR

Description	robinet de vidange à bille, à passage intégral, avec couvercle et chaînette
Matériel	laiton nickelé
Alliage	CW617N
Filetage	m-G / ISO 228-1
Levier	verso du couvercle utilisable comme clé de manoeuvre 3/4"
Température d'utilisation	-10° C à +120° C
Pression de service	PN 40
Joints	PTFE, 2 joints-O NBR

Produkt	R	A	C	D	E	VPE
7.0091.050	3/4"	1/2"	63	46	15	10

Art. 7.0092

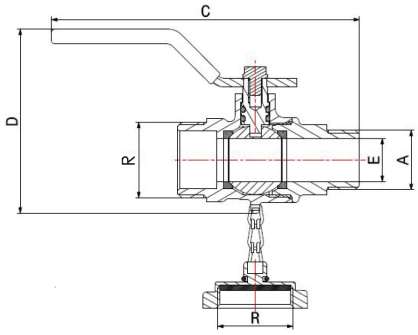

Beschrieb	Entleerkugelhahnen, voller Durchgang, mit Kappe und Knotenkette
Material	Messing vernickelt
Legierung	CW617N
Gewindeart	AG-G / ISO 228-1
Handhebel	Verzinktes Eisen, PVC-beschichtet
Einsatztemperatur	-10° C bis +120° C
Betriebsdruck	PN 40
Dichtung	PTFE, 2 O-Ringe NBR

Description	robinet de vidange à bille, à passage intégral, avec couvercle et chaînette
Matériel	laiton nickelé
Alliage	CW617N
Filetage	m-G / ISO 228-1
Levier	Fer galvanisé, revêtement PVC
Température d'utilisation	-10° C à +120° C
Pression de service	PN 40
Joints	PTFE, 2 joints-O NBR

Produkt	R	A	C	D	E	VPE
7.0092.050	3/4"	1/2"	107	64	15	10

Art. 7.0125

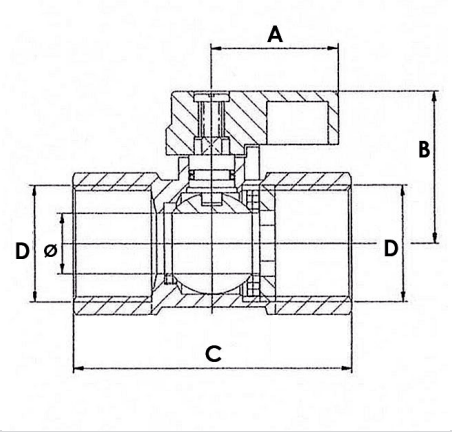

Beschrieb	Mini Kugelhahnen
Material	Messing hartverchromt
Legierung	CW617N
Gewindeart	IG-G / ISO 228-1
Handhebel	Alu Druckguss, schwarz
Einsatztemperatur	-20° C bis +110° C
Betriebsdruck	PN 10
Dichtung	P.T.F.E.

Description	vanne à bille mini
Matériel	laiton chromé-dur
Alliage	CW617N
Filetage	f-G / ISO 228-1
Levier	alu injecté, noir
Température d'utilisation	-20° C à +110° C
Pression de service	PN 10
Joints	P.T.F.E.

Produkt	D	A	B	C	VPE
7.0125.025	1/4"	23	26	42	50
7.0125.038	3/8"	23	27	42	25
7.0125.050	1/2"	23	31	45	50

Art. 7.0126

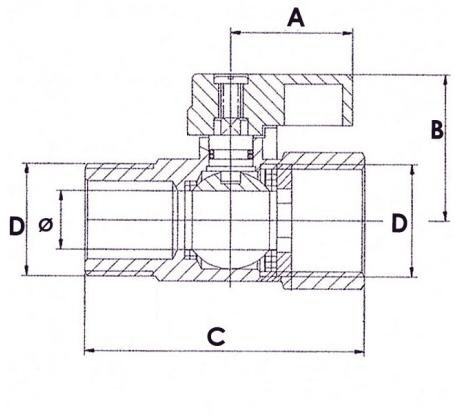

Beschrieb	Mini Kugelhahnen
Material	Messing hartverchromt
Legierung	CW617N
Gewindeart	IG-G / ISO 228-1 / AG-G / ISO 228-1
Handhebel	Alu Druckguss, schwarz
Einsatztemperatur	-20° C bis +110° C
Betriebsdruck	PN 10
Dichtung	P.T.F.E.

Description	vanne à bille mini
Matériel	laiton chromé-dur
Alliage	CW617N
Filetage	f-G / ISO 228-1 / m-G / ISO 228-1
Levier	alu injecté, noir
Température d'utilisation	-20° C à +110° C
Pression de service	PN 10
Joints	P.T.F.E.

Produkt	D	A	B	C	VPE
7.0126.025	1/4"	23	26	40	50
7.0126.038	3/8"	23	27	41	50

Art. 7.085L

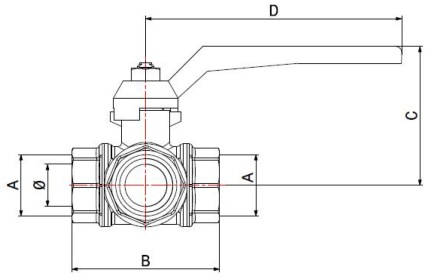

Beschrieb	3-Weg Kugelhahnen, Durchgang reduziert, L-Bohrung
Material	Messing hartverchromt
Legierung	CW617N
Gewindeart	IG-G / ISO 228-1
Handhebel	Aluminium lackiert
Einsatztemperatur	-10° C bis +95° C
Betriebsdruck	PN 40
Dichtung	PTFE, 2 O-Ringe Viton

Description	vanne à bille à 3 voie, avec passage L, réduit
Matériel	laiton chromé-dur
Alliage	CW617N
Filetage	f-G / ISO 228-1
Levier	acier rouge
Température d'utilisation	-10° C à +95° C
Pression de service	PN 40
Joints	PTFE, 2 joints-O Viton

Produkt	A	ø	B	C	D	VPE
7.085L.025	1/4"	10	74	50	91	6
7.085L.038	3/8"	10	65	58	122	6
7.085L.050	1/2"	10	82	52	115	6
7.085L.075	3/4"	15	91	56	115	5
7.085L.100	1"	20	106	64	150	4
7.085L.125	1 1/4"	25	120	80	150	3
7.085L.150	1 1/2"	32	141	110	240	2
7.085L.200	2"	40	165	113	220	2

Art. 7.085T

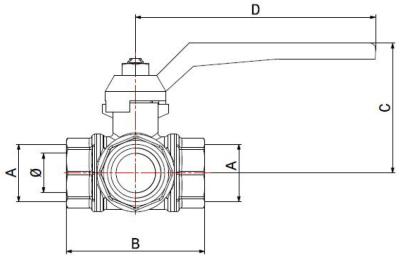

Beschrieb	3-Weg Kugelhahnen, Durchgang reduziert, T-Bohrung
Material	Messing hartverchromt
Legierung	CW617N
Gewindeart	IG-G / ISO 228-1
Handhebel	Aluminium lackiert
Einsatztemperatur	-10° C bis +95° C
Betriebsdruck	PN 40
Dichtung	PTFE, 2 O-Ringe Viton

Description	vanne à bille à 3 voie, avec passage T, réduit
Matériel	laiton chromé-dur
Alliage	CW617N
Filetage	f-G / ISO 228-1
Levier	acier rouge
Température d'utilisation	-10° C à +95° C
Pression de service	PN 40
Joints	PTFE, 2 joints-O Viton

Produkt	A	ø	B	C	D	VPE
7.085T.025	1/4"	10	74	52	90	6
7.085T.038	3/8"	10	64	56	121	6
7.085T.050	1/2"	10	78	60	121	6
7.085T.075	3/4"	15	91	56	115	5
7.085T.100	1"	20	105	79	170	4
7.085T.125	1 1/4"	25	118	85	170	3
7.085T.150	1 1/2"	32	134	106	220	2

Art. 8.0110

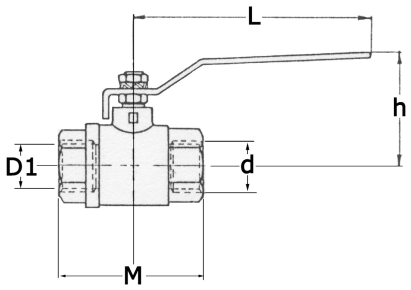

Beschrieb	Kugelhahnen, voller Durchgang	**Description**	vanne à bille, à passage intégral
Material	Edelstahl	**Matériel**	inox
Legierung	AISI 316 - 1.4408 - V4A	**Alliage**	AISI 316 - 1.4408 - V4A
Gewindeart	IG-Rp / ISO 7-1	**Filetage**	f-Rp / ISO 7-1
Material Handhebel	Edelstahl	**Matériau du levier**	inox
Handhebel	Abschliessbar, mit wärmeschutz	**Levier**	plastique moulé, verrouillable, bleu
Dichtung	P.T.F.E.	**Joints**	P.T.F.E.

Produkt	PN - 80°	ØD1	d	L	h	M	VPE
8.0110.038	63	3/8"	13	95	48	49	10
8.0110.050	63	1/2"	15	95	48	57	10
8.0110.075	63	3/4"	20	108	54	65	5
8.0110.100	63	1"	25	108	58	78	10
8.0110.125	63	1 1/4"	32	130	70	90	5
8.0110.150	63	1 1/2"	38	130	76	98	1
8.0110.200	63	2"	50	165	83	121	2
8.0110.250	50	2 1/2"	65	215	125	145	1
8.0110.300	50	3"	80	215	136	166	1